ТУп-1175.003

Ra 6,3 (√)

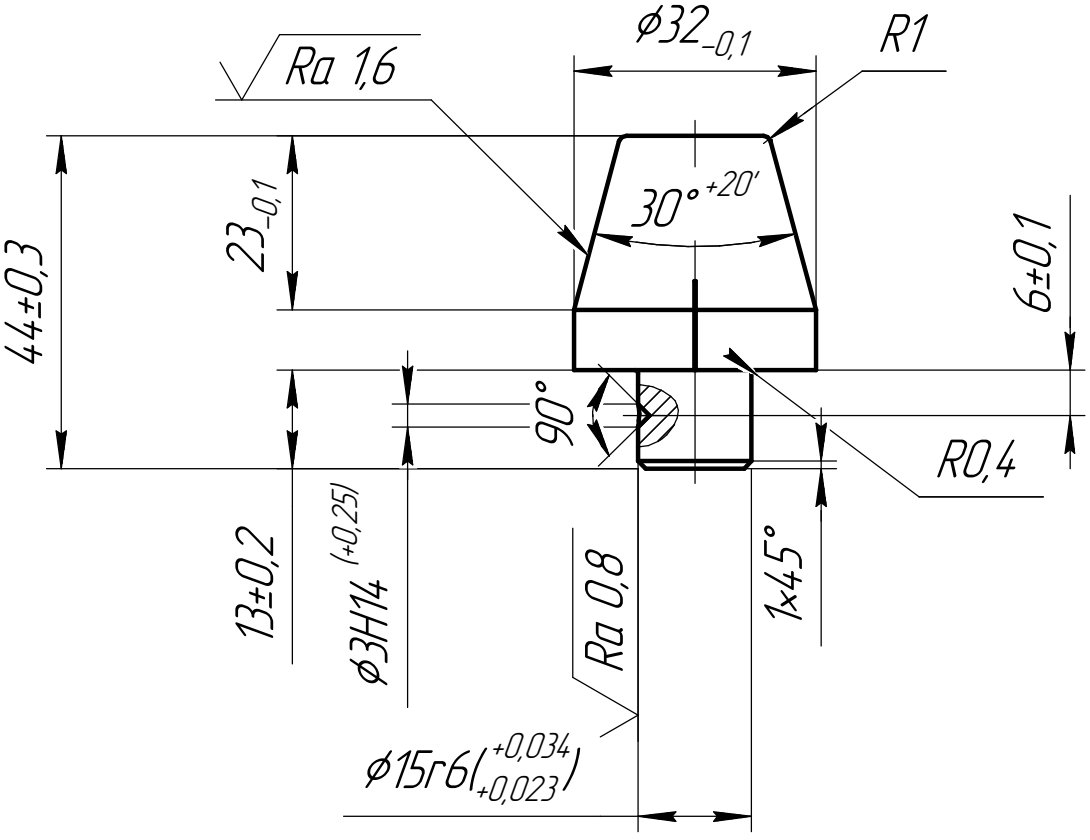

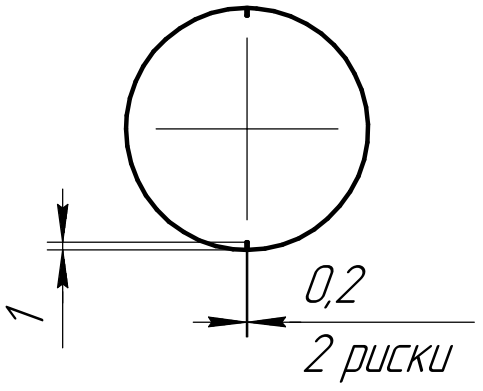

1 HRC 55...60.
2 Покрытие: Хим. Окс. прм. по ГОСТ 9.036-85.
3 Общие допуски по ГОСТ 30893.1: H14, h14, Js14, ГОСТ 30893.2 – K.
4 Острые кромки притупить фаской 0,5×45°.

1	Изм.	Карабасов Н. В.		17.01.2024	ТУп-1175.003		
Изм.	Лист	№ докум.	Подп.	Дата			
Разраб.		Горшкова Т.Е.		28.01.2019	Палец	Лит.	Масса: 0,16 / Масштаб: 1:1
Пров.						Лист	Листов 1
Т.контр.							
Н.контр.					Сталь У10 ГОСТ 1435-99	ЗАО "ПО "ТРЕК"	
Утв.		Лилин К.С.					

Перв. примен. | Справ. № | Подп. и дата | Инв. № дубл. | Взам. инв. № | Подп. и дата | Инв. № подл.

Копировал | Формат А4